REV	MUUTOS / SELITE	PVM	SUUNN.	HYV

11 12 13 14 15 16 17 18 19 20 21 22 23 24 25 26 27 28 29

A B C D E F

MAALÄMPÖPUMPPU JA J-VASTUKSET

JÄMÄ kiinteistömaalämpöpumppua käytetään kiinteistön lämmittämiseen. Kiinteistölämpöpumppuun voidaan kytkeä lisälämmönlähteeksi esim. apureleen kautta J-vastuksia.

Lämpöpumppu ohjaa J-vastuksia päälle ja pois joko kolmena eri portaana tai seitsemänä eri portaana binäärisesti asetuksista riippuen.

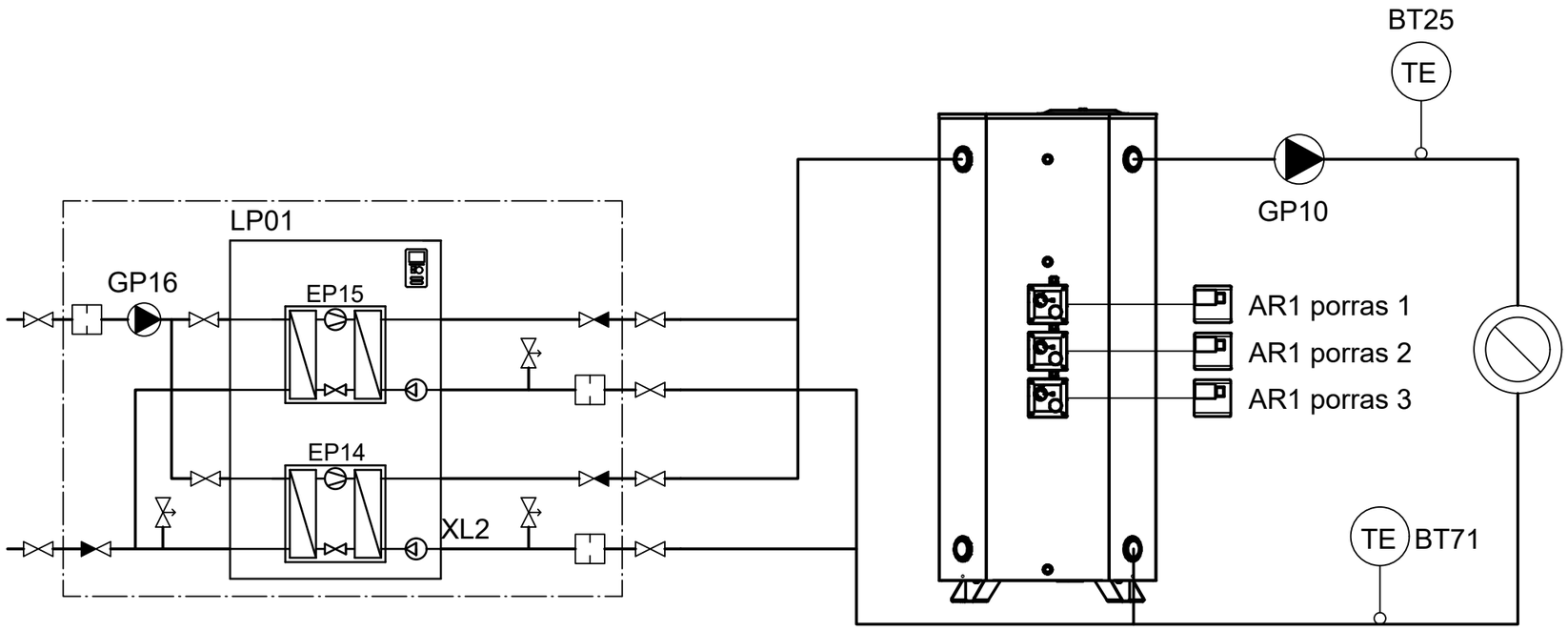

KAUKORA OY JÄSPI Tuotekatu 11, 21200 Raisio, Finland www.kaukora.fi	Suunn. RHe / Pvm 2019-02-13 / Hyv.	P000363 Esimerkkikytkennät LVS	MLP + J-VASTUKSET Järjestelmän kuvaus

Lehti		+
1 / 3		
Piiri S000128		Rev

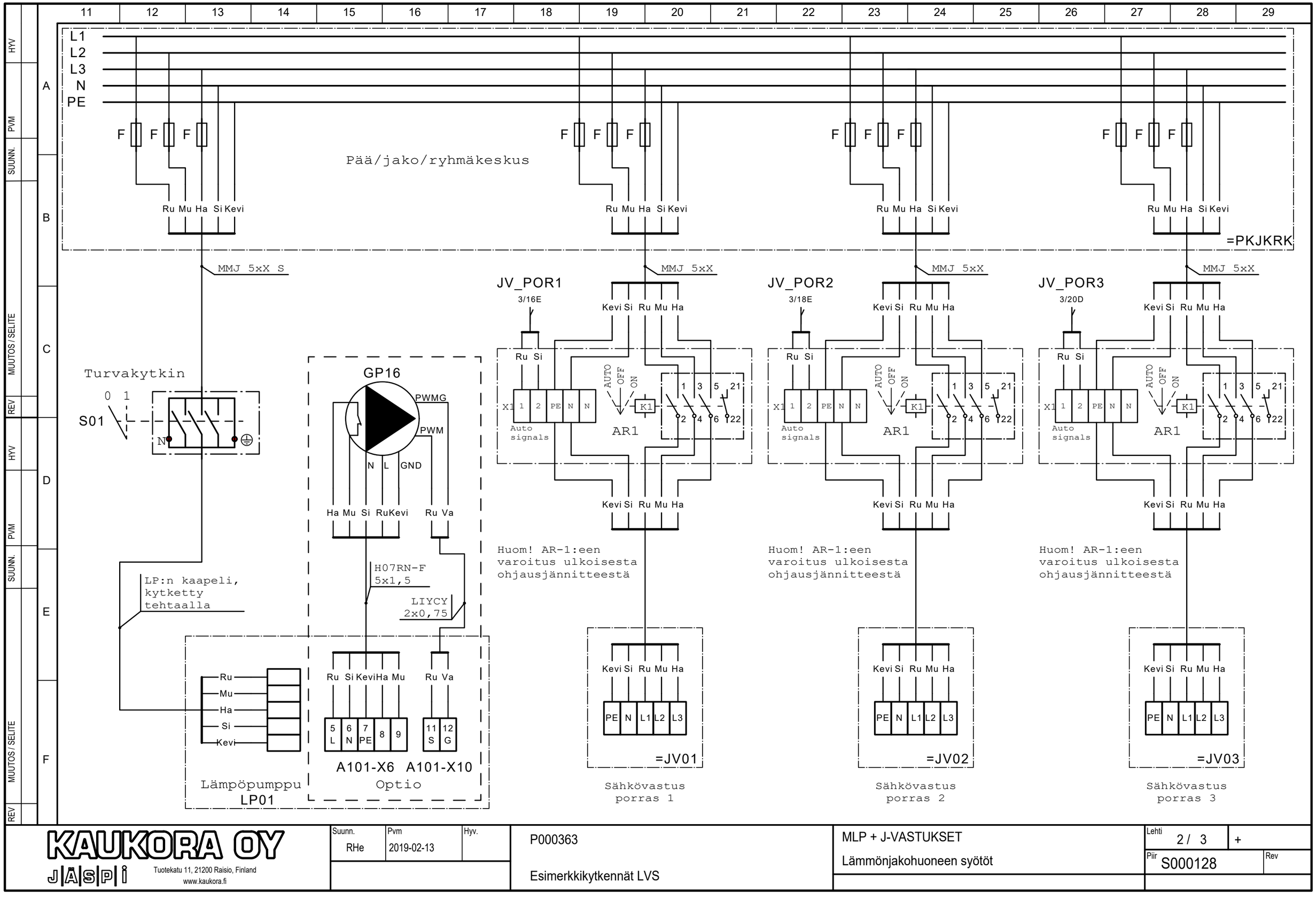

KAUKORA OY JÄSPI Tuotekatu 11, 21200 Raisio, Finland www.kaukora.fi	Suunn. RHe	Pvm 2019-02-13	Hyv.	P000363 Esimerkkikytkennät LVS	MLP + J-VASTUKSET Lämmönjakohuoneen syötöt
					Lehti 2 / 3 +
					Piir S000128 Rev

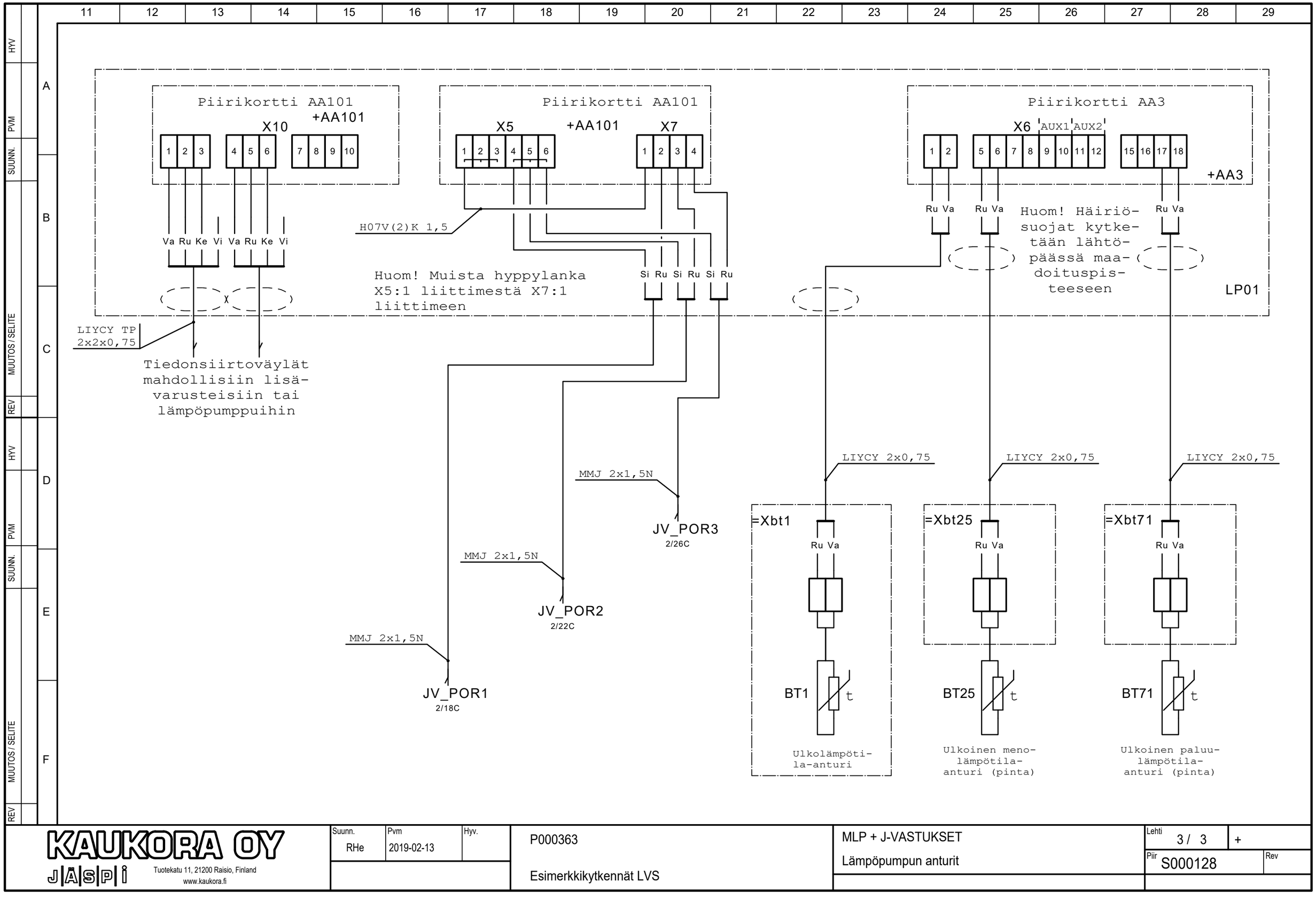

KAUKORA OY JÄSPI Tuotekatu 11, 21200 Raisio, Finland www.kaukora.fi	Suunn. RHe	Pvm 2019-02-13	Hyv.	P000363 Esimerkkikytkennät LVS	MLP + J-VASTUKSET Lämpöpumpun anturit
					Lehti 3 / 3 + Piir S000128 Rev